FTS300-卫生型涡轮流量计

- 适用于食品和卫生行业
- 压力损失低
- 响应快速
- 高精确度和高重复性

FTS300卫生型涡街流量计是专为有卫生标准需求的应用设计和生产的，用于食品及卫生医药行业的过程液体测量。

FTS300系列共6种结构尺寸，含有25.4mm到64mm尺寸的标准卡箍连接适配器，其流量范围从3.8L/min到900L/min。

该系列流量计，具有多种传感器和放大器可选，无磁传感器，线性修正放大器，数显控制器等，可应对各种超高精度的测量要求。

Specifications 规格表

公称直径	DN15-DN50
测量介质	中低粘度液体
准确度	优于±1%读值，±0.5%可选
重复性	±0.1%读值
耐压（最大）	Max.20bar
环境温度	-40...85℃
介质温度	-40...130℃
材料	
主体	316不锈钢
导流板	316不锈钢
涡轮	316不锈钢
轴	316不锈钢
轴承	Rulon™
锁紧环	304不锈钢
过程连接	卫生卡盘 25.4...64mm

Applications 应用

- 过程水
- 去矿物质水
- 亲水性介质
- 饮料
- 碱性溶剂
- 酸
- 清洁剂
- 啤酒
- 酒精

Parameter table 参数表

仪表参数	测量范围 (L/Min)	最大耐压 (Bar)	管径 DN	过程连接 卫生卡盘
	无磁传感器			
FTS300...38L	3-38	20	15	25.4
FTS300...68L	6-68	20	15	25.4
FTS300...135L	13-135	20	20	50.5
FTS300...250L	27-270	20	25	50.5
FTS300...500L	50-500	16	40	50.5
FTS300...950L	95-950	16	50	64.0

Dimensions ininches[mm] 尺寸图 inches[mm]　FTS300

FLOW

FTS300 脉冲输出 M12X1接插件型

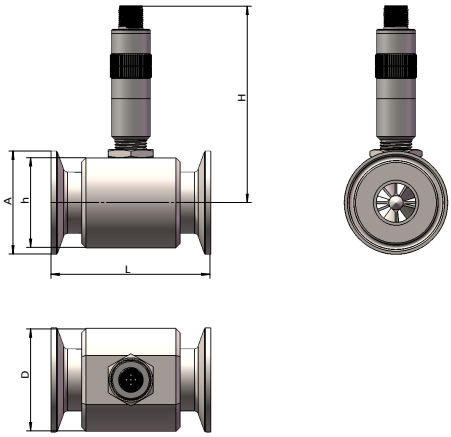

FTS300 模拟输出/频率输出 M12X1接插件型

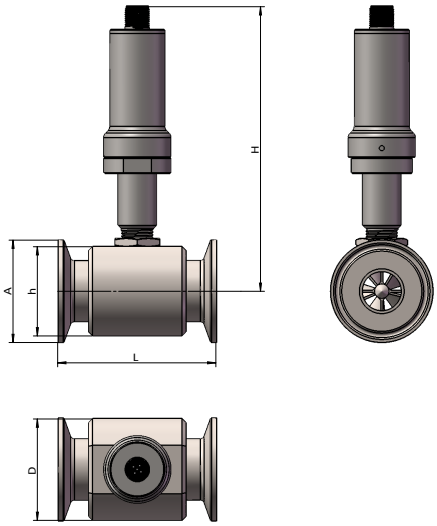

FTS300 模拟输出/频率输出 电磁阀插头型

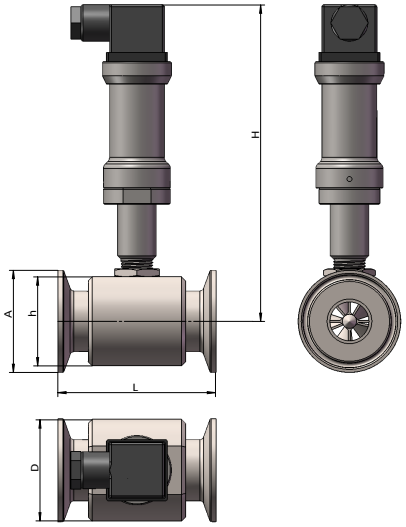

FTS300 DWE 数显型

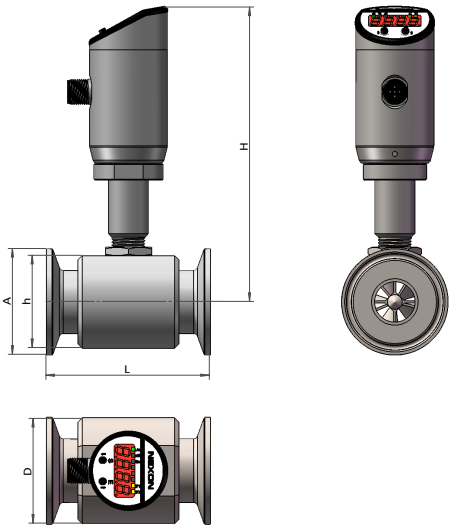

Dimensions ininches[mm] 尺寸图 inches[mm]

FTS300　BT210 防爆数显型

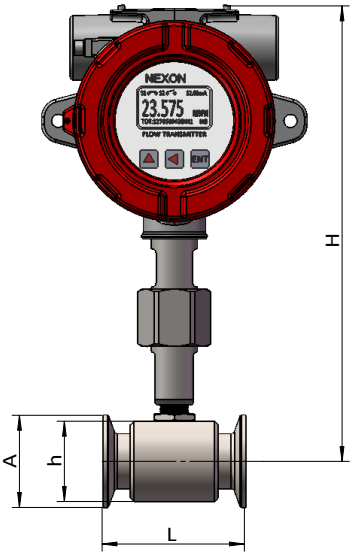

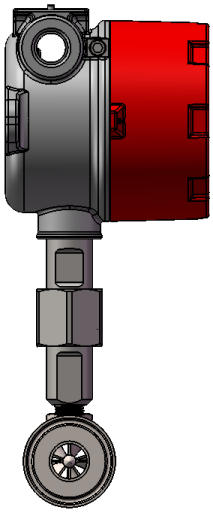

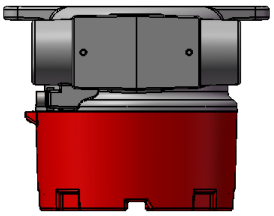

公称直径	A(mm)	L		h		D	
		inch	mm	inch	mm	inch	mm
DN15	25.4	2.50	64	1.06	27	1.30	33
DN20	25.4	2.50	64	1.34	34	1.57	40
DN25	50.5	3.07	78	1.73	44	1.97	50
DN40	50.5	4.72	120	2.36	60	2.60	66
DN50	64	4.72	120	2.83	72	3.07	78

向下续

接上表

电磁阀型模拟输出H		接插件模拟输出H		脉冲输出H		数显型H		防爆型H	
inch	mm	inch	mm	inch	mm	inch	mm	inch	mm
5.91	150	5.28	134	3.54	90	5.28	134	9.58	243
6.04	153	5.40	137	3.67	93	5.41	137	9.70	246
6.16	157	5.53	140	3.79	96	5.53	141	9.83	250
6.41	163	5.78	147	4.04	103	5.78	147	10.08	256
6.66	169	6.03	153	4.29	109	6.03	153	10.33	262

FLOW

Model Number 选型表

FTS300 : 涡轮流量计

过程连接:
TR1: 25.4卫生卡盘
TR2: 50.5卫生卡盘
TR3: 64.0卫生卡盘

流量计内径:
15S : DN15 过程连接卫生卡盘 25.4
15 : DN15 过程连接卫生卡盘 25.4
20 : DN20 过程连接卫生卡盘 50.5
25 : DN25 过程连接卫生卡盘 50.5
32 : DN32 过程连接卫生卡盘 50.5
40 : DN40 过程连接卫生卡盘 50.5
50 : DN50 过程连接卫生卡盘 64.0

轴承:
RL : 复合轴承

FTS300	TR1	15	RL	C	68L	2

精度 :
A : 0.2% 示值
B : 0.5% 示值
C : 1% 示值
S : 用户约定的精度

测量范围 (详见技术参数) :
38L : 流量上限38L/min
68L : 流量上限68L/min
135L : 流量上限135L/min
250L : 流量上限250L/min
500L : 流量上限500L/min
900L : 流量上限900L/min

量程比（量程比是指量程上限和下限的比值）:
1 : 10:1
2 : 20:1
3 : 30:1